Elettromandrino – Spindle unit

MACR 105 – I4

Ingombri – Overall dimensions

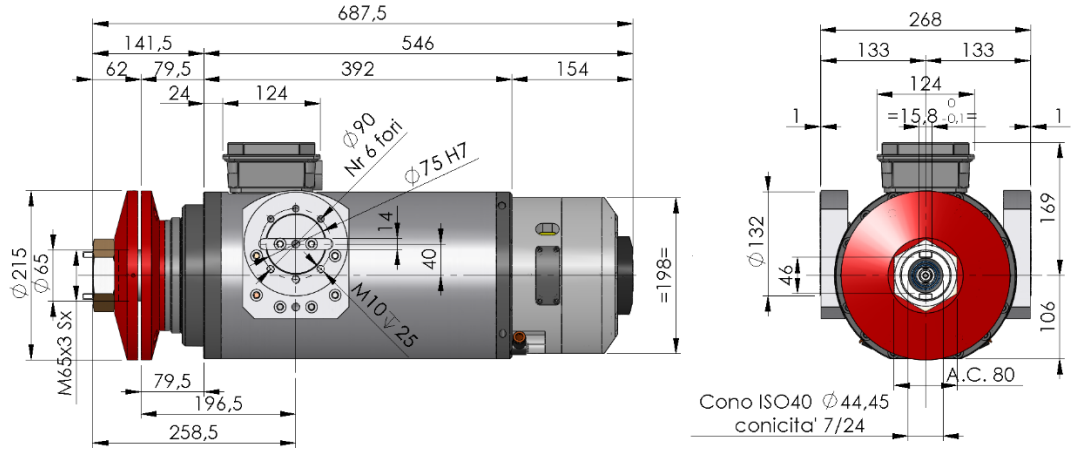

Le caratteristiche e le dimensioni inserite nel presente catalogo sono indicative e suscettibili di variazioni – Verniciatura su richiesta. Features and overall dimensions are subject to change – Painting by request.

Dati principali – Main Specification

Potenza	Power (min / max)	15 ÷ 23 kW
Coppia	Torque	100 ÷ 103 Nm
Vel. massima	Max Speed	8.000 rpm
Cambio utensile	Tool attachment	ISO 40
Lubrificazione	Lubrication	Grease for life
Tipo di unità	Motor unit	Induction
Raffreddamento	Cooling	Liquid
Cambio utensile	Tool change	Pneumatic

Caratteristiche – Features

- Albero mandrino forato in acciaio inox
- Sistema di isolamento per azionamento tramite inverter
- Giunto integrato per raffreddamento utensile
- Retroazione encoder incrementale 1Vpp

Stainless steel spindle bored shaft
Inverter duty insulation system
Rotating water joint for tools cooling
Encoder feedback 1vpp

Option

- High resolution TTL incremental encoder (600ppr)
- HSK tool attachment
- Vibration sensor and collision detect system

Curve di coppia e potenza – Torque and Power diagram

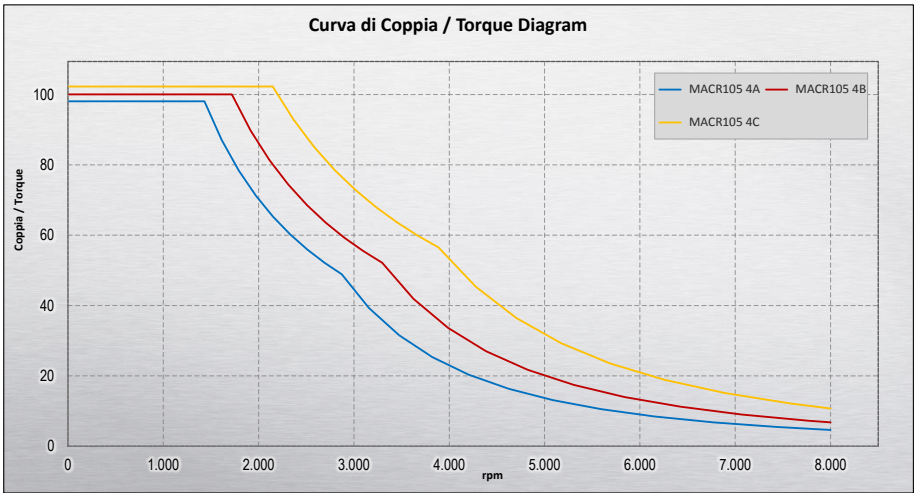

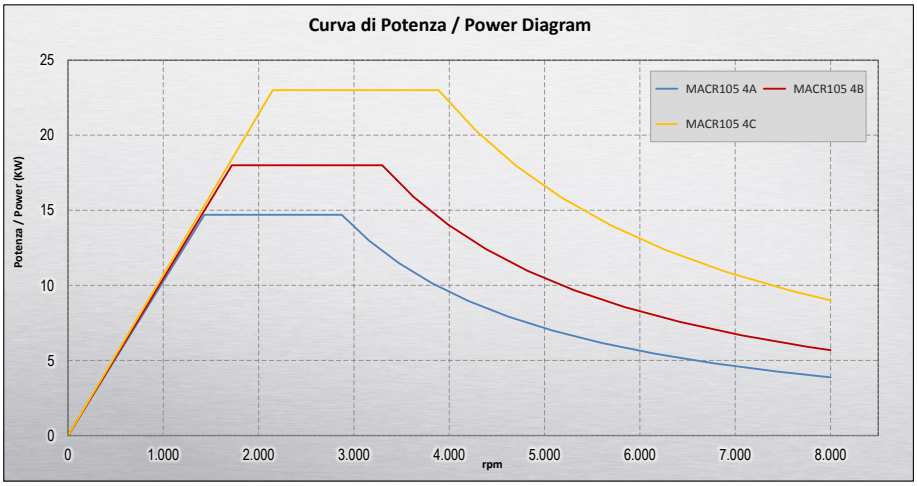

Typical application

Ref.	Mandrino Spindle	kW	Cv	Coppia/ Torque [Nm]	I [Amp @400V]	Rpm nom	F nom [Hz]	Rpm max	F max [Hz]	Poli Poles	Peso [Kg]
	MACR 105 4A	14.7	20	98	28	1.432	50	8.000	270	4	112
	MACR 105 4B	18	25	100	35	1.719	60	8.000	270	4	112
	MACR 105 4C	23	31	102	44	2.148	75	8.000	270	4	112

Valori ottenuti mediante simulazione numerica – Data obtained by numerical simulation
Potenze e polarità diversa su richiesta – By request we can manufacture motors with different polarities and horse power

VEM Spa
Via Lago di Levico, 14 - 36015 Schio (VI) - Italy
Tel. +39 0445 575 955 - Fax +39 0445 576 357
www.vem.it - vem@vem.it

Company with Quality System
Certified by DNV ISO 9001

CONFINDUSTRIA MARMOMACCHINE
ASSOCIAZIONE ITALIANA MARMOMACCHINE

Catalogo ed. 2014.09